SC250
SC300

مرغ خردکن

POULTRY CUTTER

سـریع و ایمـن

شرکت امگا این‌بار با تولید دستگاه مرغ خردکن فروشگاهی، بهبود درسرعت و سهولت انجام کار را برای مشتریان خود به ارمغان می‌آورد. این دستگاه به کاربران خود این امکان را می‌دهد تا در عرض چند دقیقه گوشت مرغ، بوقلمون ، شترمرغ و سایر طیور را به قطعات مورد نظر برش دهند. طراحی دقیق و تیغه تیز این دستگاه از هرگونه آسیب‌دیدگی به گوشت مرغ جلوگیری می‌کند. دستگاه مرغ خردکن امگا برای فروشگاه‌های عرضه گوشت مرغ مناسب می‌باشد.

This time, Omega Co. brings speed and convenience to its customers by producing the store usage poultry cutter. This machine lets its users cut a variety of products (chicken, duck, fish, ostrich, turkey, ostrich, etc.) for a few minutes. The precise design and sharp blade of this machine can produce clean cuts with minimal skin tearing. This machine is suitable for poultry meat stores.

ویژگی‌ها

- بدنه تمام استیل (Stainless steel ۳۰۴ AISI) مطابق با استاندارد مواد غذایی روز اروپا
- قابلیت شستشوی آسان
- دارای تیغه استیل سخت کاری شده
- مجهز به محافظ دست جهت ایمنی در کار
- دارای سوییچ ایمنی قطع کننده جریان برق
- مناسب برای استفاده های فروشگاهی
- دارای یکسال گارانتی به اضافه پشتیبانی قطعات یدکی به مدت ۱۰ سال

Attributes

- body constructed from stainless steel (304), compliance with the European Food Standards
- easy cleaning
- stainless steel blade
- equipped with handguard for work safety
- Suitable for poultry meat stores
- One year warranty as well as spare parts support for ten years

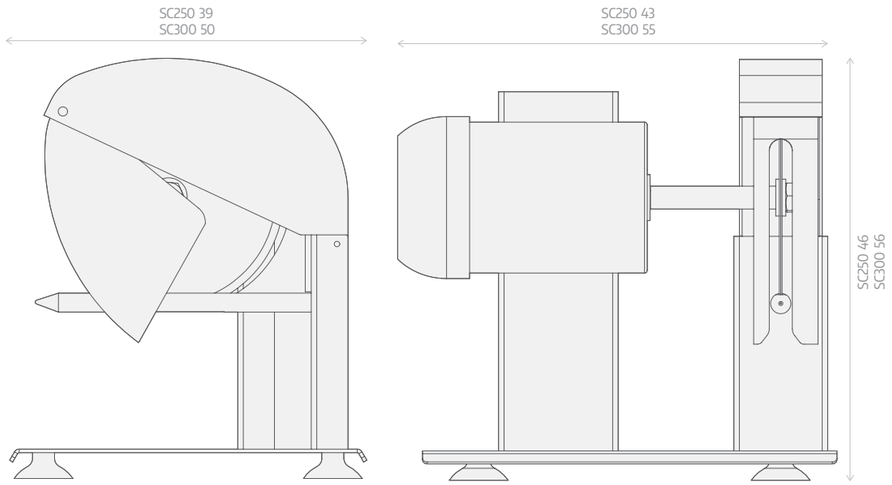

POULTRY CUTTER		SC300	SC250
Motor Power	KW(HP)	1.1 (1.5)	0.75 (1)
Volltag	V(PH)	380 (3)	220 (1)
N of Re	R.P.M	1400	1400
Degree	Ip	55	55
Blade Diameter	mm	300	250
Dimentions	Cm	56x55x50	46x43x39
Weight	kg	45	30

SC250